bädermax
Mein Luxusbad

Sassari

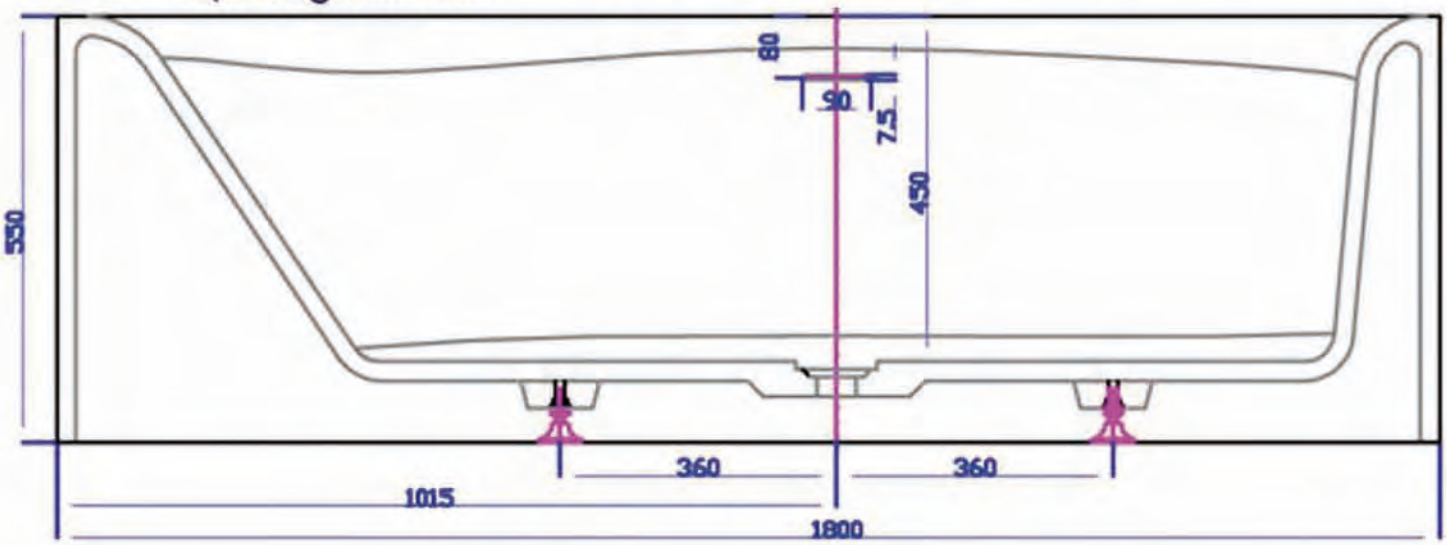

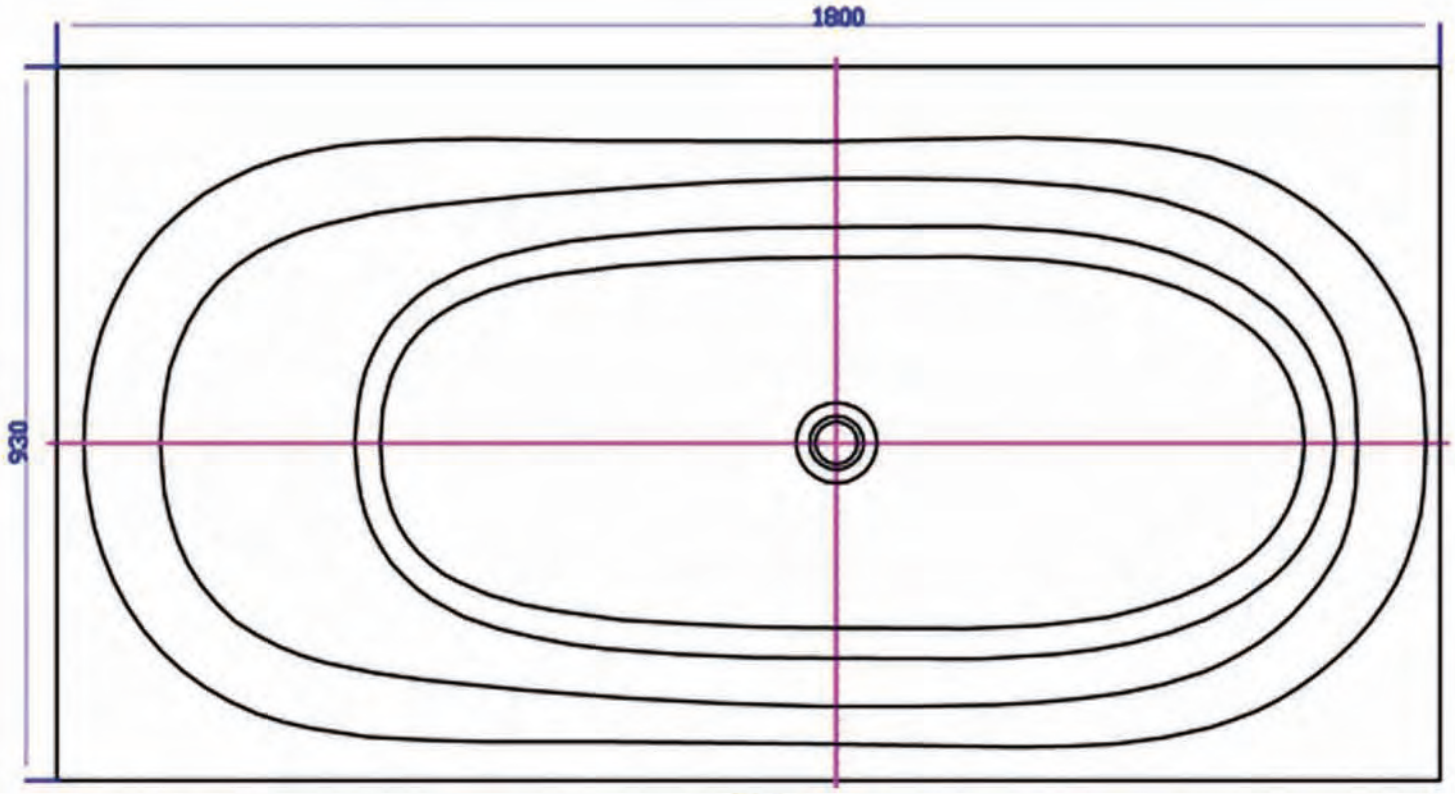

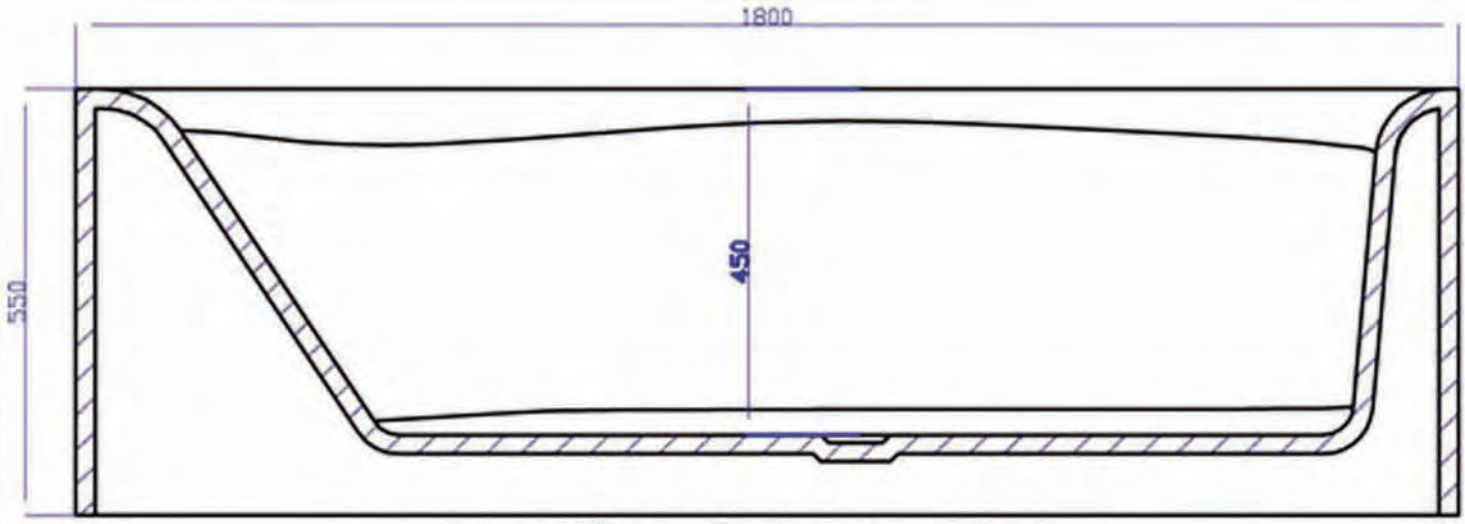

www.baedermax.com

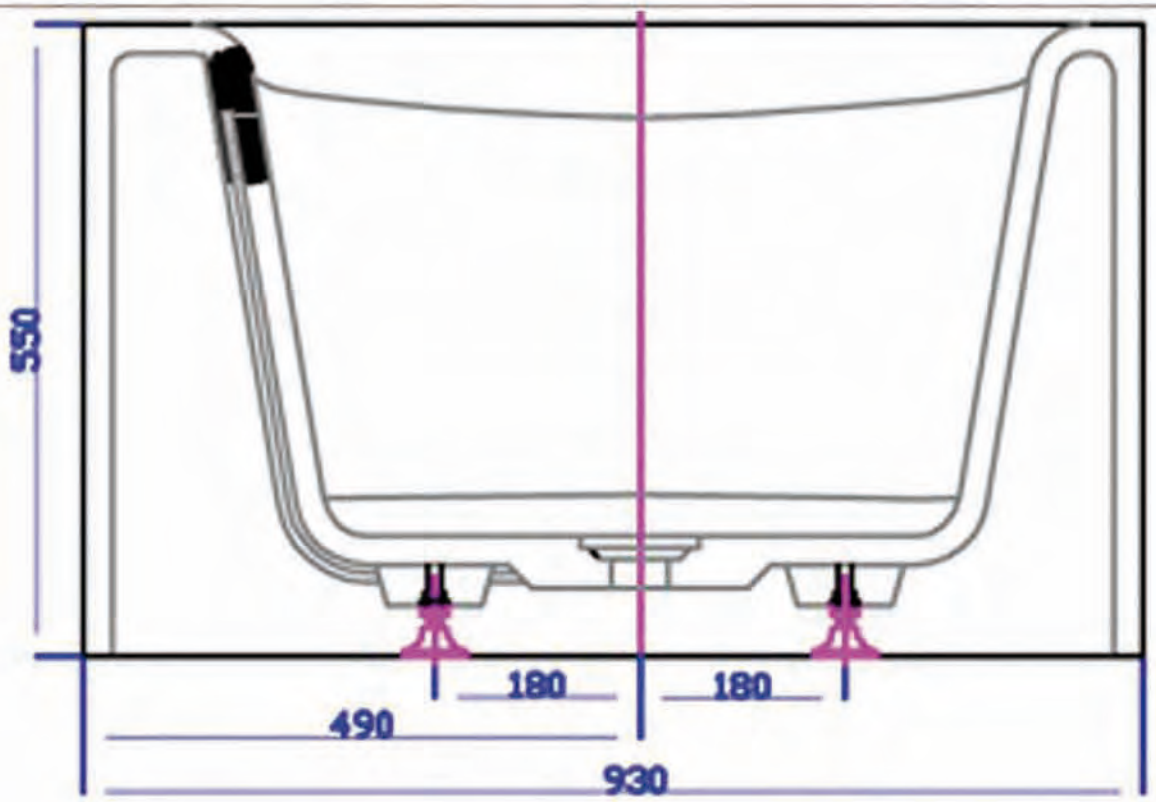
550
180
180
490
930

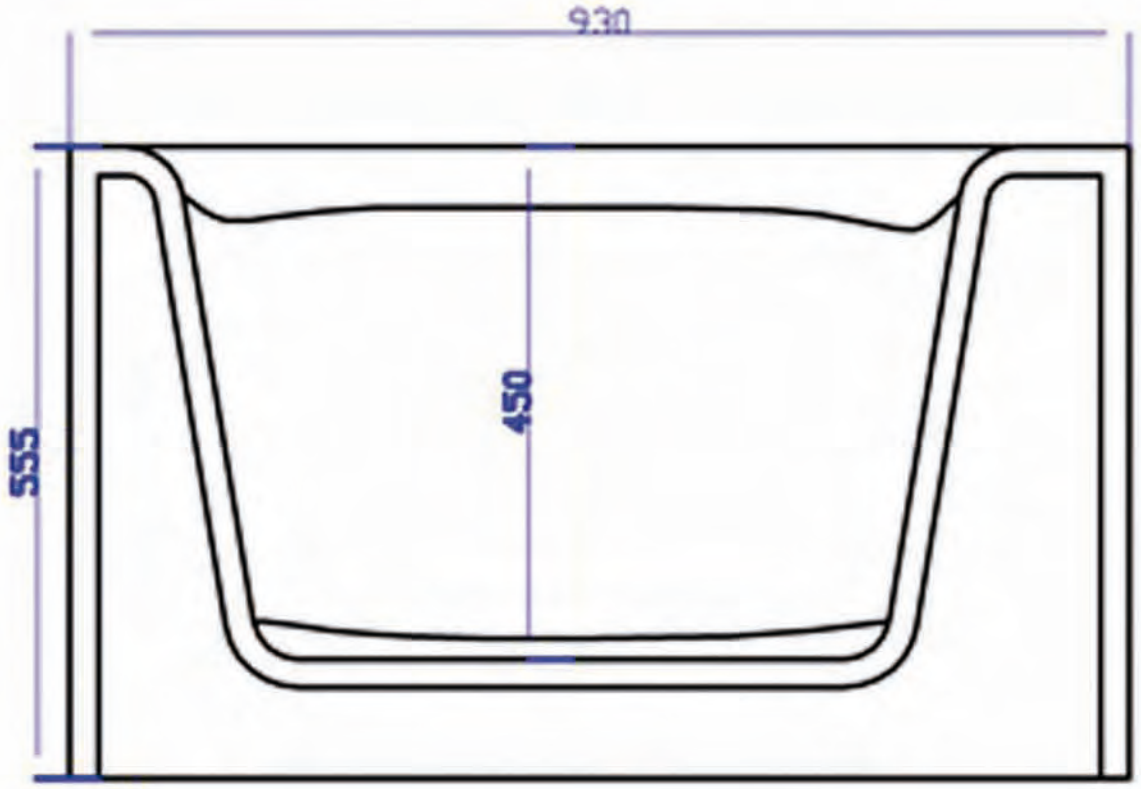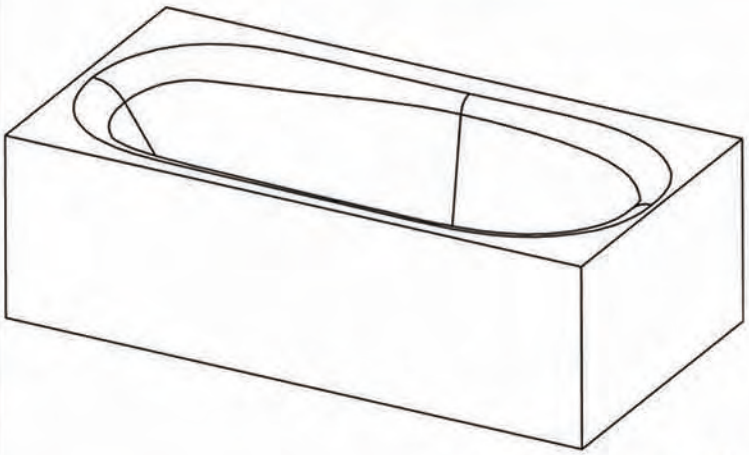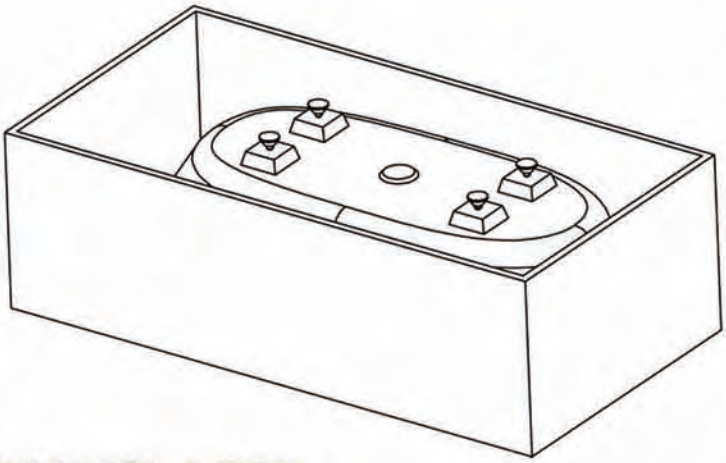
930
555
450