bädermax
Mein Luxusbad

Celone

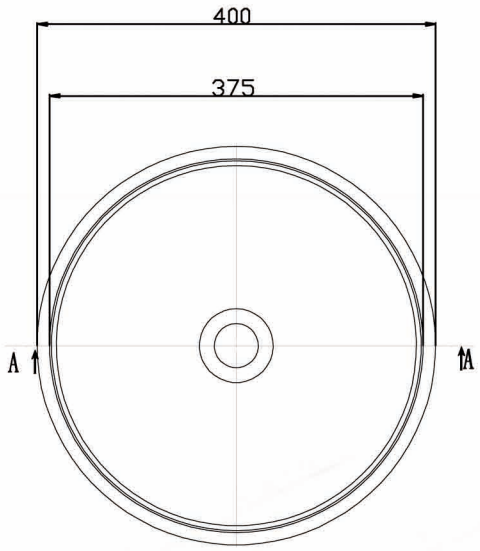

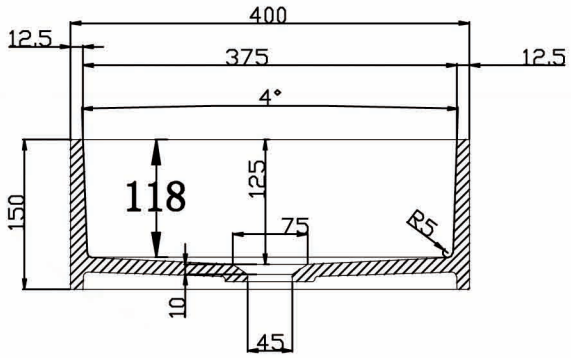
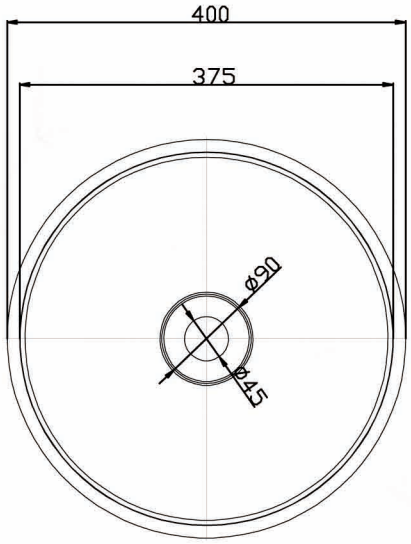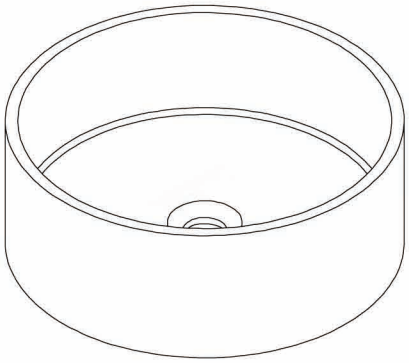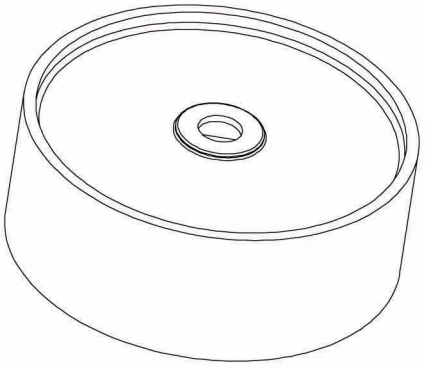
A-A