bädermax
Mein Luxusbad

Avio 401

Komplett-Unterputz-Dusche

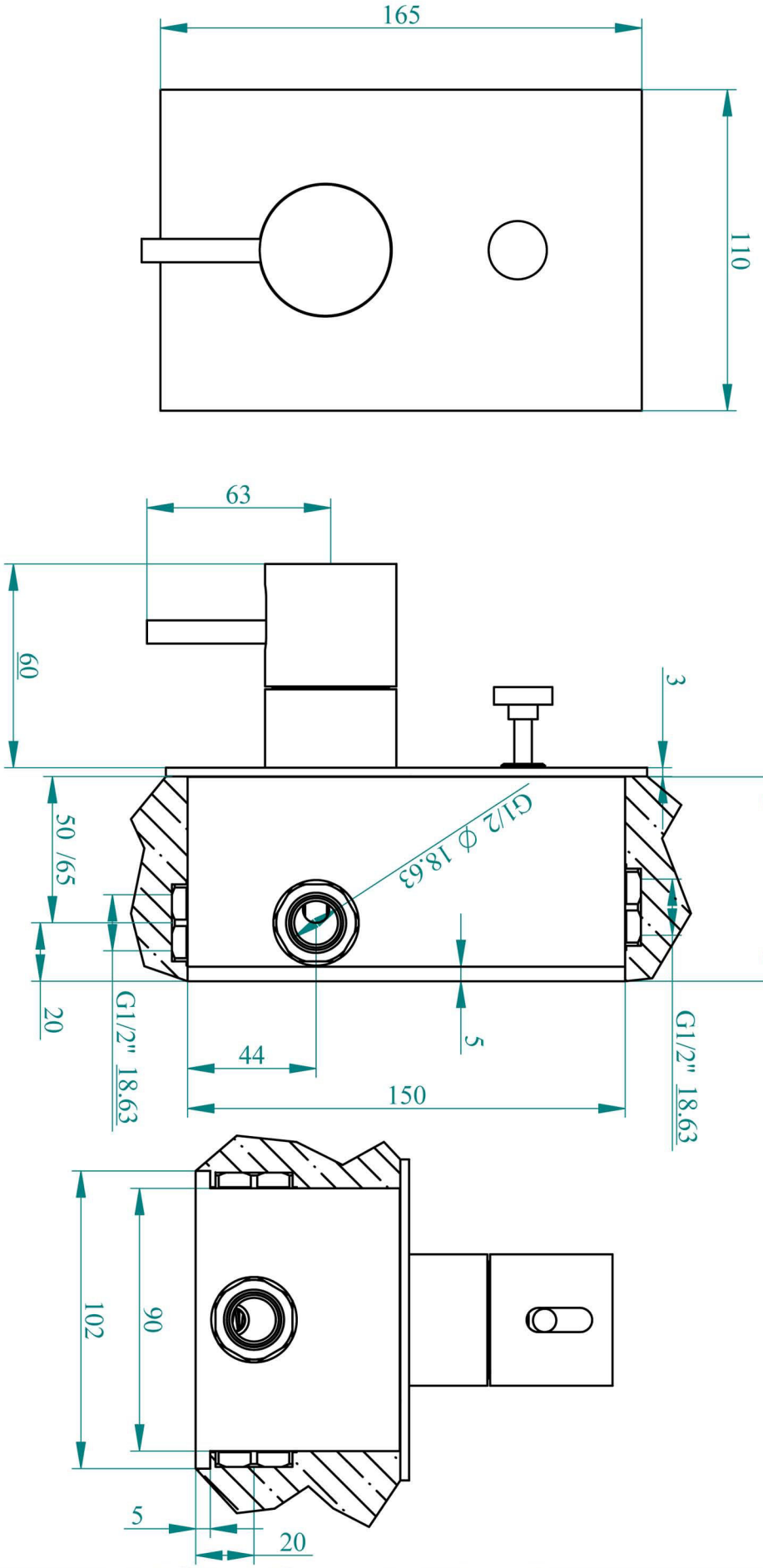

bädermax
Mein Luxusbad

Avio 401

Komplett-Unterputz-Dusche

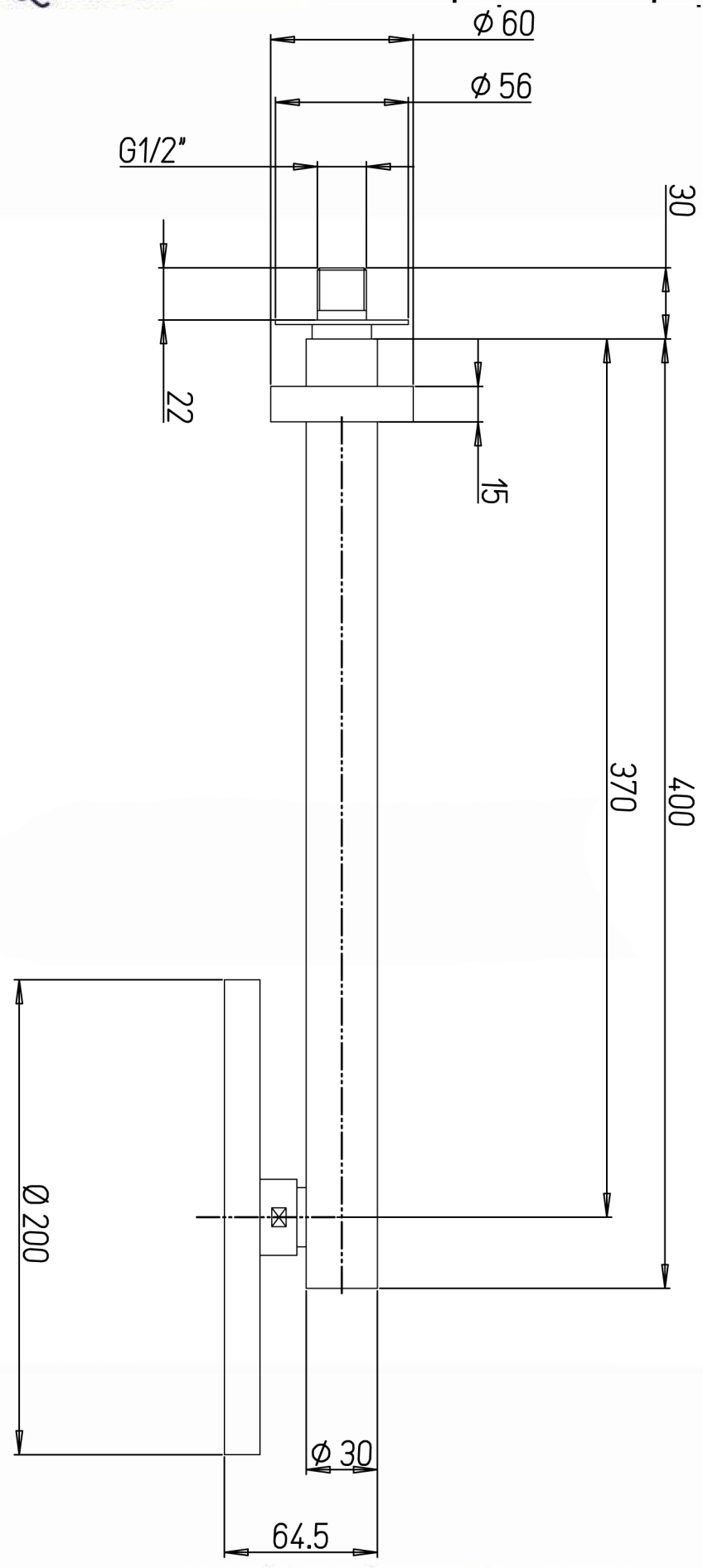

bädermax
Mein Luxusbad

Avio 401

Komplett-Unterputz-Dusche

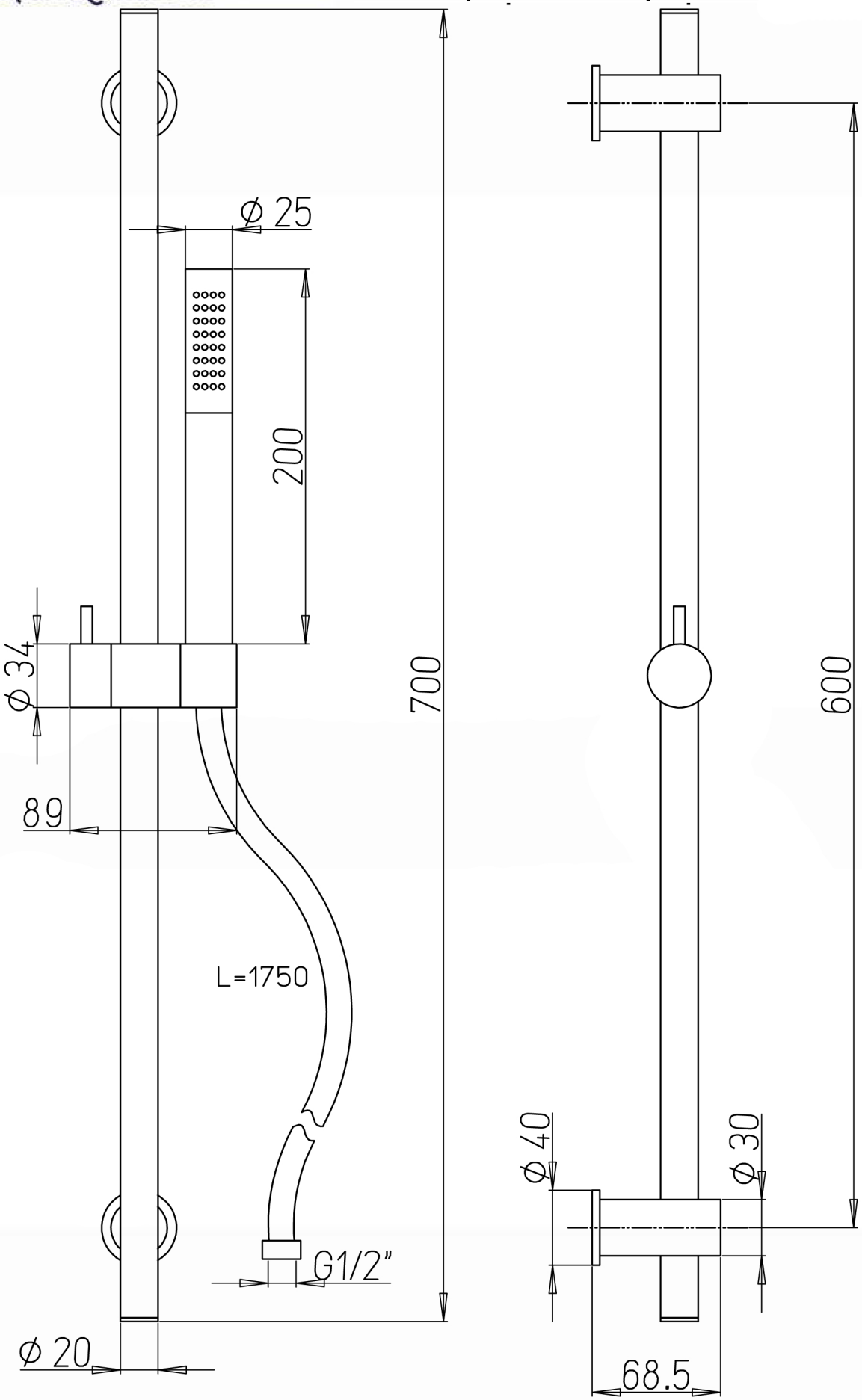

bädermax
Mein Luxusbad

Avio 401
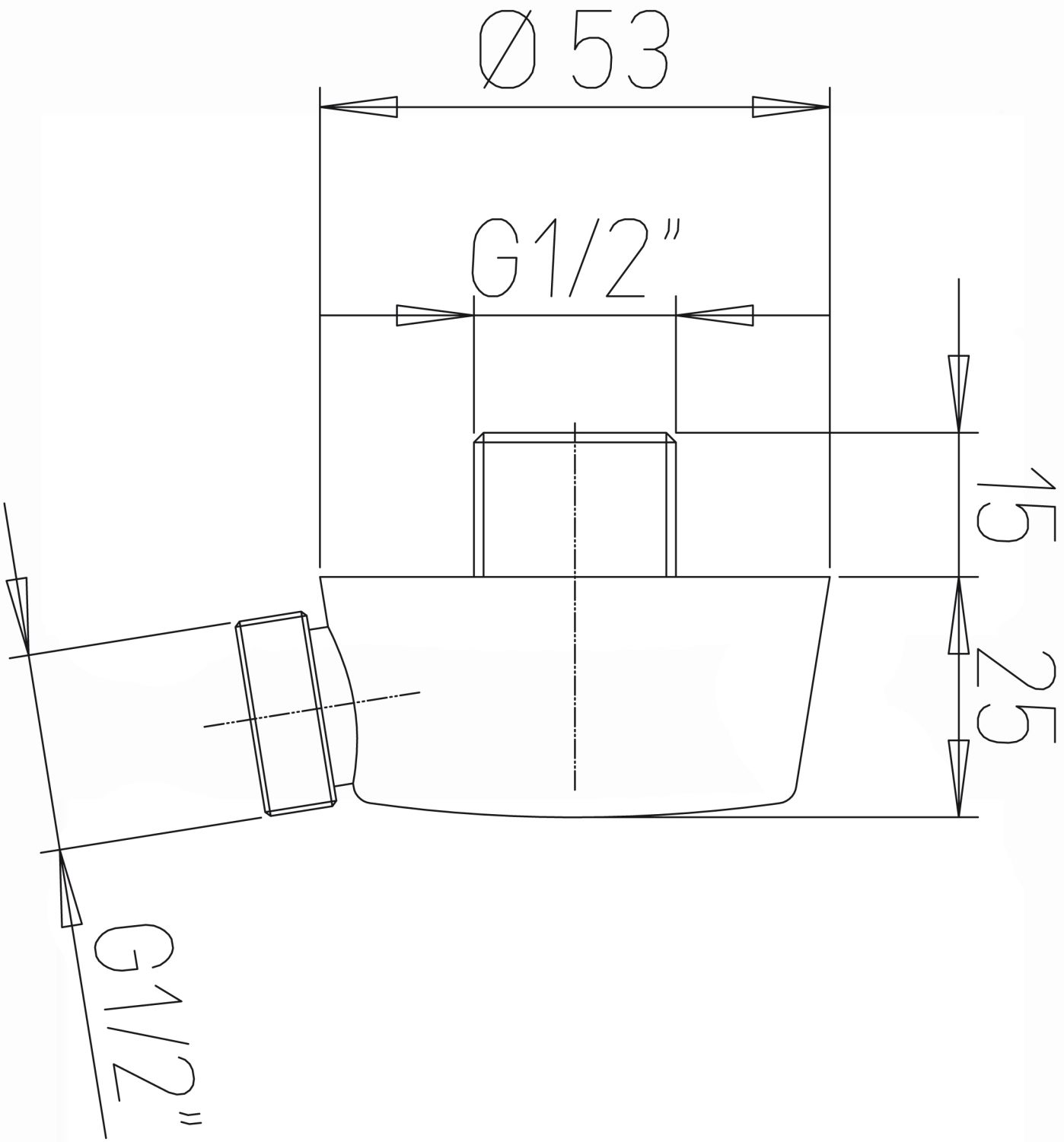
Komplett-Unterputz-Dusche